PP 60 KA

Присоединение нескольких приборов PushPull к одному вентиляционному контроллеру

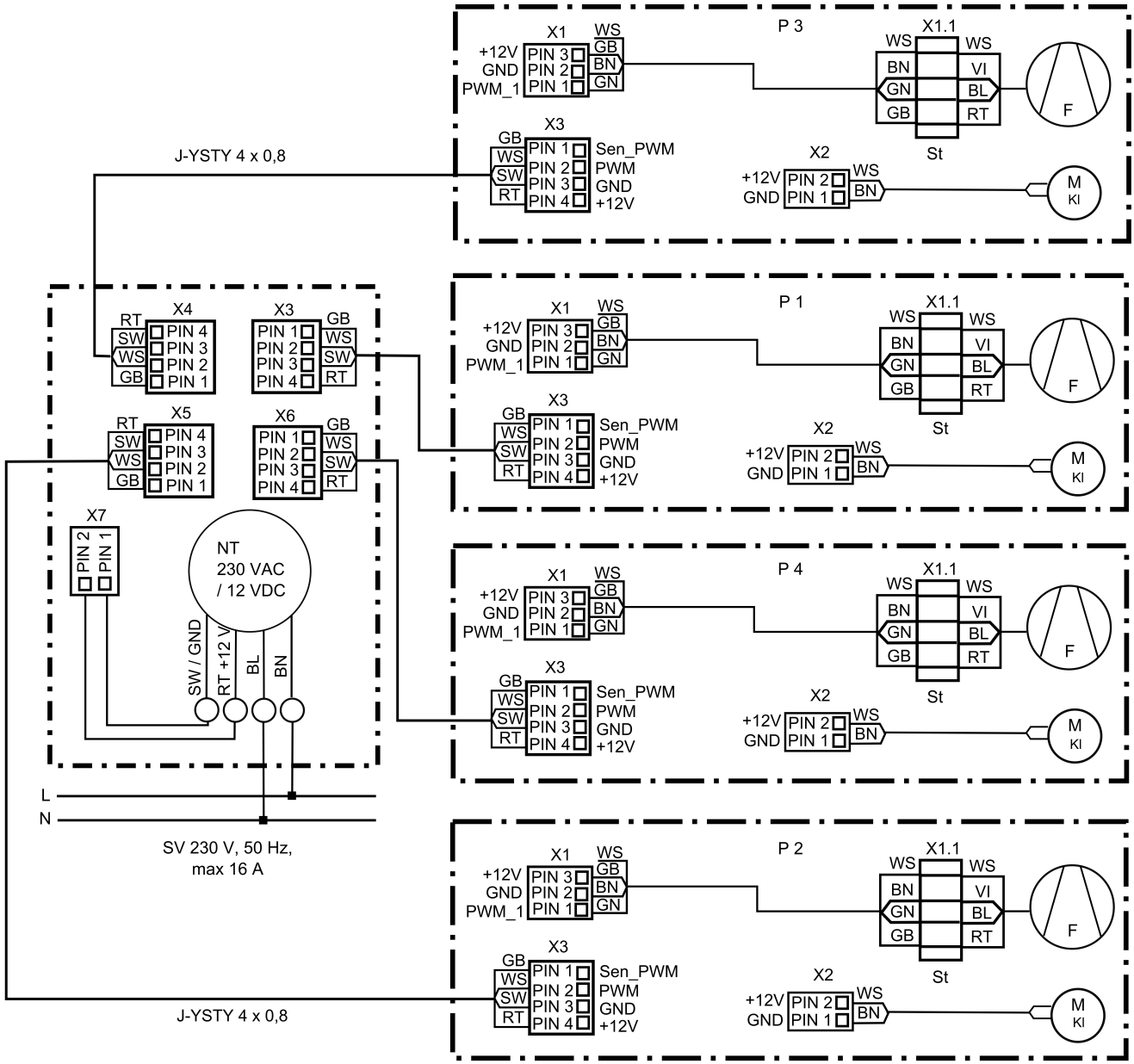

PP 60 KA

P - прибор PushPull

F - вентилятор

KL - заслонка

ST - штекер

NT - блок питания

SV - подача напряжения